APENSOL

ENGINEERING

ADVANCED PROJECT ENGINEERING SOLUTIONS

РАБОЧИЙ ПРОЕКТ

для производства строительно-монтажных работ
согласно СП РК 3.06-101-2012
«Проектирование зданий и сооружений с учетом доступности
для маломобильных групп населения»

объекта: **Ясли-сад «Айша»**
по адресу:**Мангистауская область, город Актау,
микрорайон Толкын, дом 64.**
Объект: №19 от 03/07/2026-09-АС

Заказчик: ТОО «Амангелдин Парасат»..... _____ директор Амалгелдин П.А.
подпись и печать

Исполнитель: ТОО «APENSOL Engineering»..... _____ директор Қыдырбай Н.Қ.
подпись и печать

ТОО «APENSOL Engineering» Государственная лицензия 12-ГСЛ №0003849 от 08.05.2026 года
Республика Казахстан, Мангистауская область, город Актау, микрорайон 17, дом №20, офис 16, БИН: 960740001686

Ведомость рабочих чертежей

Лист	Наименование	Примечание
1	Общие данные	
2	Демонтаж крыльца М1:25	
3	Монтаж крыльца М1:50	
4	План армирования М1:50	
5	Разрез 1-1 М1:50, Разрез 2-2 М1:25	
6	Спецификация элементов крыльца	
12	Схема расположения тактильных элементов крыльца М1:50	
13	Ведомость монтажных работ тактильных элементов	
14	План стоянки автомобилей, управляемых инвалидами М1:50	

Ведомость ссылочных и прилагаемых документов

Обозначение	Наименование	Примечание
	Ссылочные документ	
ГОСТ 34028-2016	Прокат арматурный для	
	железобетонных конструкций	
ГОСТ 23279-2012	Сетки арматурные сварные для	
	железобетонных конструкций и изделий	
ГОСТ 9941-2022	Трубы бесшовные холоднодеформированные	
	из коррозионно-стойких высоколегированных	
	сталей. Технические условия	
СП РК 3.06-101-2012*	Проектирование зданий и сооружений с	
	учетом доступности для маломобильных	
	групп населения. общие положения	

Рабочие чертежи разработаны в соответствии с действующими нормами, правилами, инструкциями и государственными стандартами, обеспечивающими безопасную эксплуатацию при соблюдении предусмотренных проектом мероприятий.

Главный инженер проекта: _____ Хамитова И.

Общие данные

Данный рабочий проект разработан для объекта:
Ясли-сад «Айша» по адресу: Мангистауская область, город Актау, микрорайон Толкын, дом 64.

Проект разработан на устройство входной группы с обеспечением условий доступности для маломобильных групп населения (МГН) в соответствии с требованиями действующих нормативных документов Республики Казахстан.

Проектом предусмотрены следующие решения:

- Демонтаж существующего покрытия;
- Демонтаж существующей железобетонной лестницы
- Установка лестницы в соответствии с требованиями СП РК 3.06-101-2012, п.4.3.2.28; (ширина проступи х высота подступенка 400×120мм)
- Выполнить монтаж пандуса с уклоном 8%;
- Конструкция пандуса предусматривается из монолитного железобетона по основанию из щебня с послойным уплотнением;
- Установка поручней с двух сторон пандуса на высоте 700 мм и 900 мм согласно требованиям СП РК 3.06-101-2012;
- Устройство бортовых ограждений (бортиков) высотой 50 мм на участках пандуса для предотвращения съезда колес;
- Окончания поручней выполнить с загибом и удлинением на 300 мм;
- Устройство противоскользящего покрытия на поверхности пандуса, лестницы и площадок;
- Установка беспроводной кнопки вызова экстренной помощи для инвалидов.

В составе рабочего проекта разработана схема размещения тактильных и информационных элементов, обеспечивающих ориентирование маломобильных групп населения. Тактильные и информационные элементы предусмотрены в соответствии с требованиями СП РК 3.06-101-2012 «Проектирование зданий и сооружений с учетом доступности для маломобильных групп населения» и действующими нормативными документами Республики Казахстан.

При необходимости обеспечить проведение экспертизы разработанной проектно-сметной документации (ПСД) и/или проектных расчетов в соответствии со ст. 64-1 Закона РК «Об архитектурной, градостроительной и строительной деятельности».

Изм.	Кол.уч.	Лист	Nдок.	Подпись	Дата	Объект: №19 от 03/07/2026-09-АС			
						Ясли-сад «Айша» по адресу:Мангистауская область, город Актау, микрорайон Толкын, дом 64			
Разработал		Жақсылық М.				Архитектурно-строительные решения	Стадия	Лист	Листов
ГИП		Хамитова И.					РП	1	9
						Общие данные	ТОО «APENSOL Engineering»		

Демонтаж крыльца
М1:25

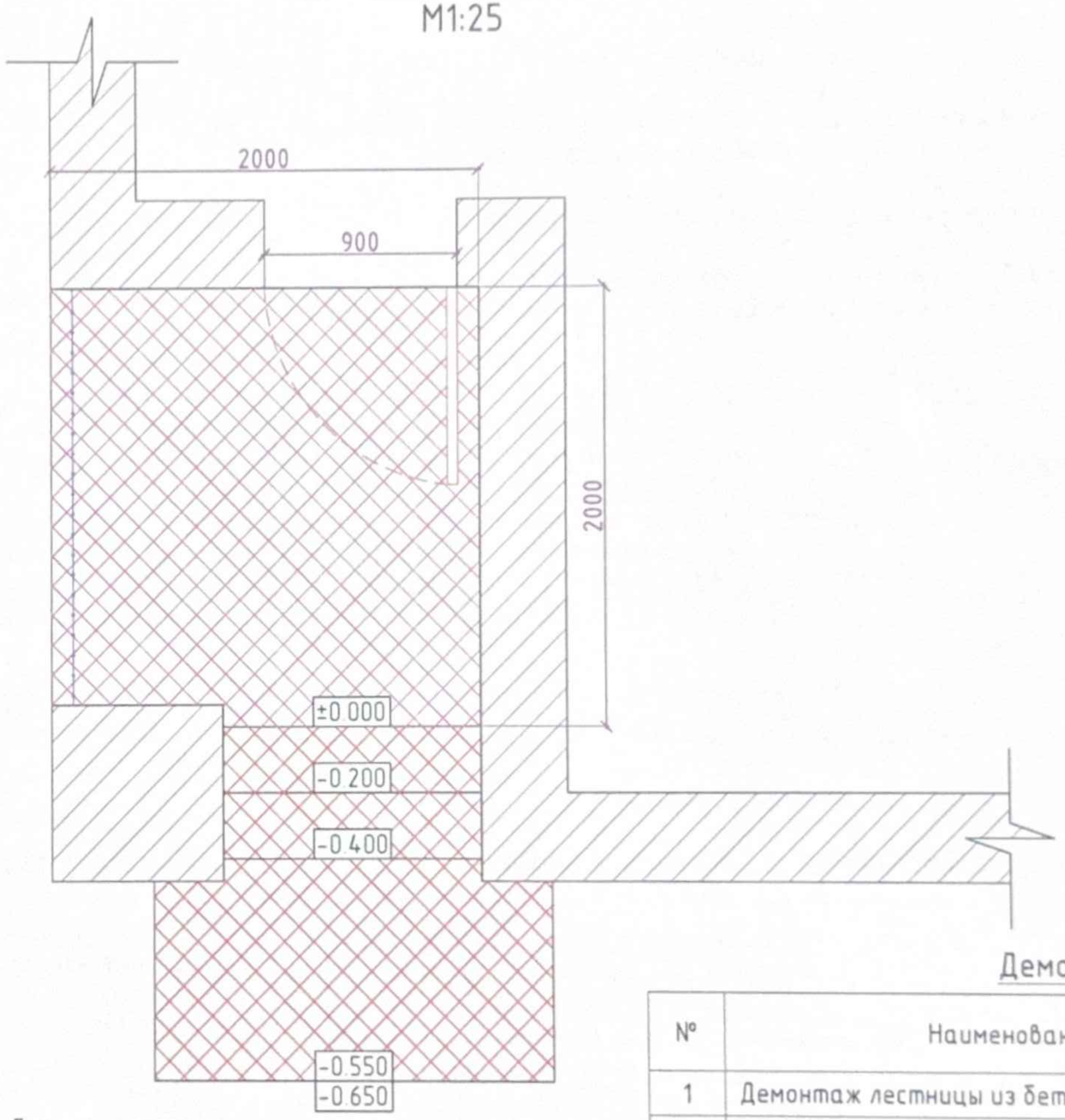

Демонтажные работы

№	Наименование	Ед. изм.	Кол-во	Прим.
1	Демонтаж лестницы из бетона	$м^3$	0,44	
2	Демонтаж покрытые	$м^2$	4,00	
2	Демонтаж ограждение	м	2,00	

Примечания:
1. Выполнить демонтаж существующих железобетонных лестниц.
2. Выполнить демонтаж существующего ограждение.
3. Выполнить демонтаж существующего покрытия.

Условные обозначения

Существующие сохраняемые конструкции (стены)

Демонтируемые конструкции (лестницы)

Демонтируемые конструкции (покрытие)

Демонтируемые конструкции (ограждение)

Изм.	Кол.уч.	Лист	Nдок.	Подпись	Дата	Объект: №19 от 03/07/2026-09-АС		
						Ясли-сад «Айша» по адресу:Мангистауская область, город Актау, микрорайон Толкын, дом 64		
Разработал		Жақсылық М.				Архитектурно-строительные решения	Стадия	Лист	Листов
ГИП		Хамитова И.					РП	2	9
						Демонтаж крыльца М1:25	ТОО «APENSOL Engineering»		

Монтаж крыльца
M1:50

Согласно СП РК 3.06-101-2012* пункту 4.3.2.28
Высота подъемов ступеней (подступенек) наружных лестниц - должна быть не более 0,12 м
Согласно СП РК 3.06-101-2012* пункту 4.3.2.28
Ширина лестничных маршей открытых лестниц должна быть не менее 1,35 м.
Ширина проступей должна быть для наружных лестниц не менее 0,4 м
Согласно СП РК 3.06-101-2012* пункту 4.3.2.29
Ребро ступени должно иметь закругление радиусом не более 0,05 м.
Согласно СП РК 3.06-101-2012* пункту 4.3.2.31
Марш открытой лестницы не должен быть менее трех ступеней и не должен превышать 12 ступеней.
Недопустимо применение одиночных ступеней, которые должны заменяться пандусами.

Согласно СП РК 3.06-101-2012* пункту 4.3.2.43
Диаметр зоны для самостоятельного разворота на 90 - 180° инвалида на кресло-коляске следует принимать не менее 1,5-1,7м
Согласно СП РК 3.06-101-2012* пункту 4.3.2.13
Глубина пространства для маневрирования кресло-коляски перед дверью при открывании "от себя" должна быть не менее 1,2м, а при открывании "к себе" - не менее 1,5м при ширине не менее 1,5м
Согласно СП РК 3.06-101-2012* пункту 4.3.2.2
Размеры входной площадки с пандусом должны быть не менее 2,2 м × 2,2 м.

Согласно СП РК 3.06-101-2012* пункту 4.3.2.37
Поручни и перила должны выдерживать горизонтальную и вертикальную силу не менее 1,3 кН.
Согласно СП РК 3.06-101-2012* 4.3.2.35
Поручни опорных устройств рекомендуется делать, как правило, округлого сечения диаметром от 0,035м до 0,045м.
Согласно СП РК 3.06-101-2012* пункту 4.3.2.25
Вдоль обеих сторон всех лестниц и пандусов, а также у всех перепадов высот более 0,45 м необходимо устанавливать ограждения с поручнями.

Согласно СП РК 3.06-101-2012* пункту 4.3.2.22
Ширина пандусов должна быть не менее 1,2 м.
Согласно СП РК 3.06-101-2012* пункту 4.3.2.30
Продольный уклон пандуса не должен превышать 5%, (1:20). В исключительных случаях в затесненных местах максимальная высота подъема (марша) не должна превышать 0,8м при уклоне не более 8% (1:12)
Согласно СП РК 3.06-101-2012* пункту 4.3.2.24
бортики высотой не менее 0,05 м по продольным краям маршей пандусов, а также вдоль кромки горизонтальных поверхностей при перепаде высот более 0,45 м для предотвращения соскальзывания трости или ноги.

Условные обозначения

Существующие сохраняемые конструкции (стены)

Монтируемые ограждение

Примечание:
1) Выполнить монтаж площадку
2) Выполнить монтаж лестницы
3) Выполнить монтаж ограждение

Изм.	Кол.уч.	Лист	Nдок.	Подпись	Дата	Объект: №19 от 03/07/2026-09-АС		
						Ясли-сад «Айша» по адресу:Мангистауская область, город Актау, микрорайон Толкын, дом 64		
Разработал		Жақсылық М.				Архитектурно-строительные решения	Стадия	Лист	Листов
ГИП		Хамитова И.					РП	3	9
						Монтаж крыльца M1:50	ТОО «APENSOL Engineering»		

План армирования
М1:50

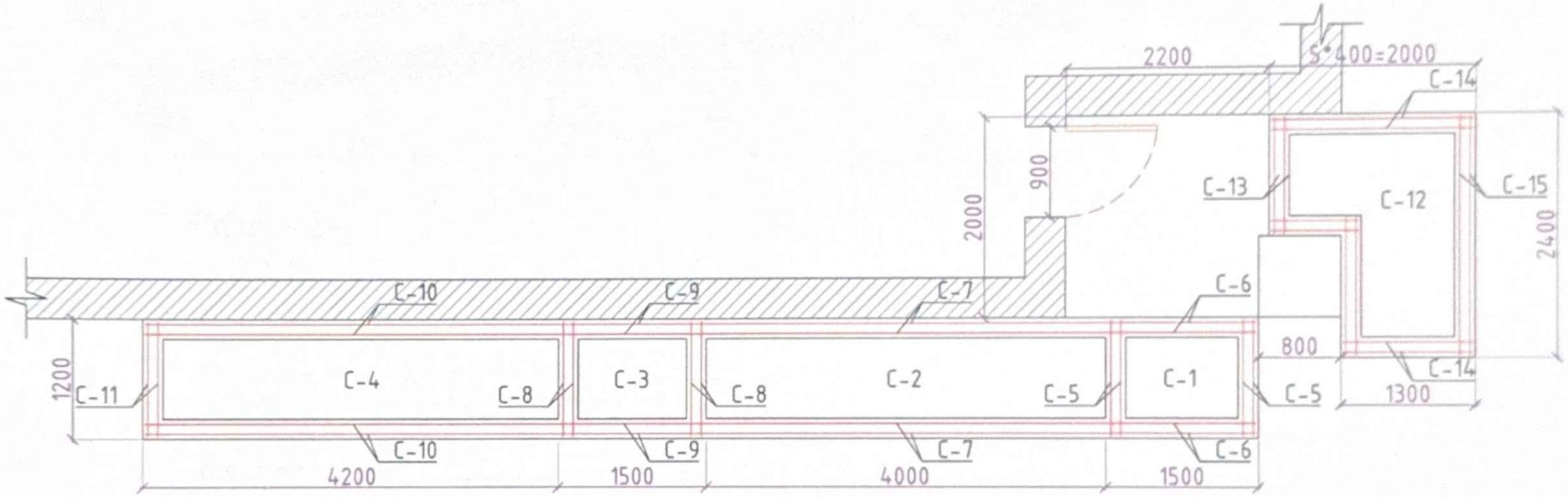

						Объект: №19 от 03/07/2026-09-АС
Изм.	Кол.уч	Лист	Nдок.	Подпись	Дата	Ясли-сад «Айша» по адресу:Мангистауская область, город Актау, микрорайон Толкын, дом 64
Разработал		Жақсылық М.				Архитектурно-строительные решения — Стадия: РП; Лист: 4; Листов: 9
ГИП		Ханитова И.				
						План армирования М1:50 — ТОО «APENSOL Engineering»

Разрез 1-1
M1:50

Согласно СП РК 3.06-101-2012*
пункту 4.3.2.36
Поручни должны иметь, на верхнем и нижнем уровне пандуса, с обеих сторон горизонтальный закругленный вылет на 0,3м длиннее.

Нескользящая керамогранитная плитка 10мм
Кафельный клей 10мм
Монолитный бетон кл.В15(W4, F150) 100мм
Гидроизоляция обмазочная битумной мастикой
Бетонная подготовка кл.В7,5(W2, F100) 100мм
Щебень пропитанный битумом 100мм
Утрамбованный грунт

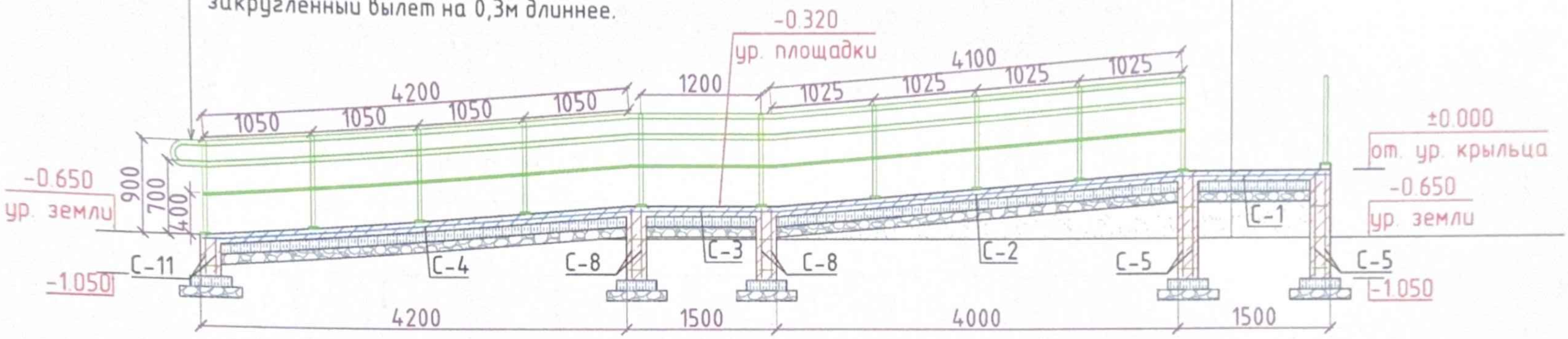

Разрез 2-2
M1:25

Нескользящая керамогранитная плитка 10мм
Кафельный клей 10мм
Монолитный бетон кл.В15(W4, F150) 100мм
Гидроизоляция обмазочная битумной мастикой
Бетонная подготовка кл.В7,5(W2, F100) 100мм
Щебень пропитанный битумом 100мм
Утрамбованный грунт

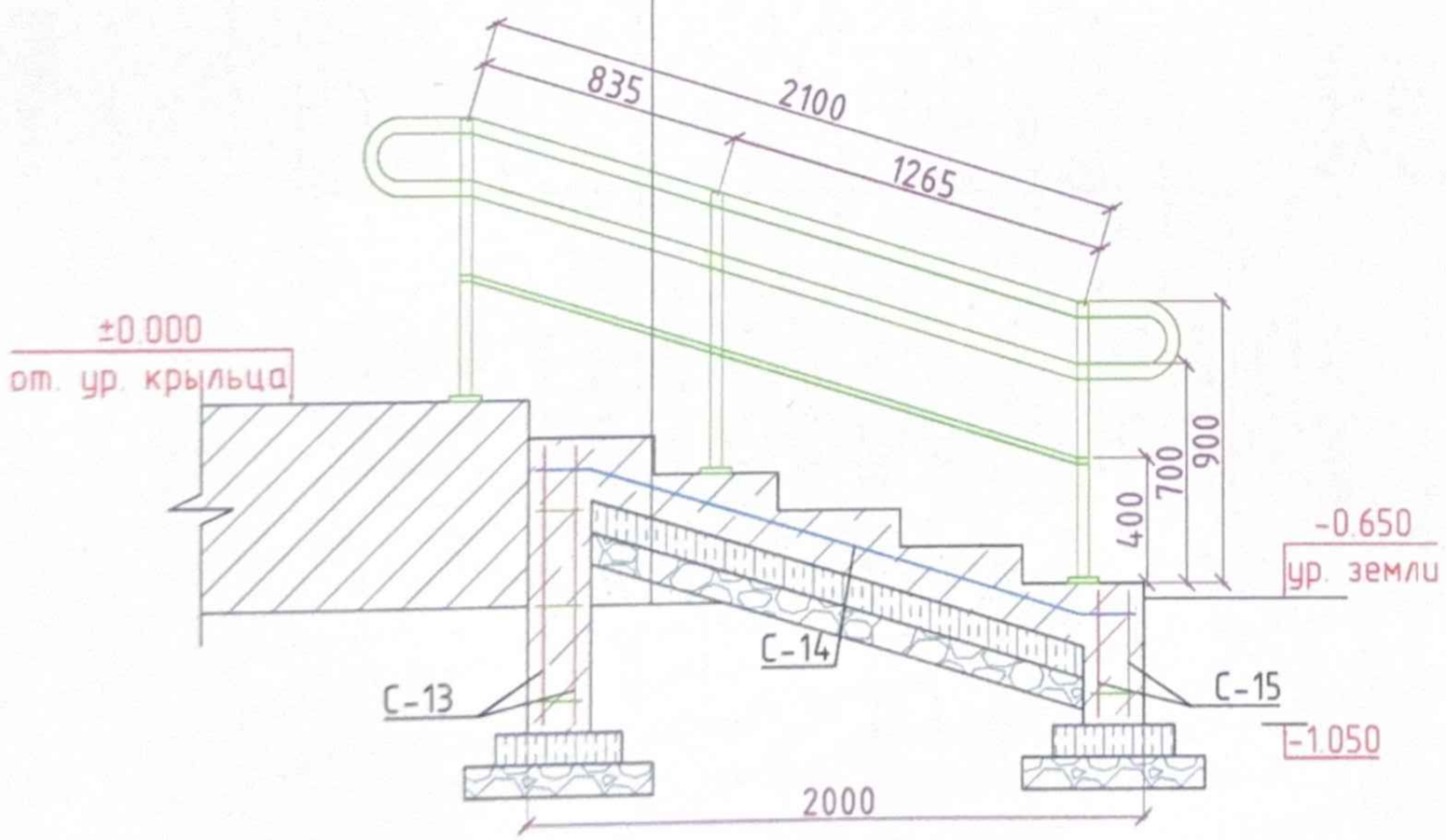

Изм.	Кол.уч.	Лист	Nдок.	Подпись	Дата	Объект: №19 от 03/07/2026-09-АС		
						Ясли-сад «Айша» по адресу:Мангистауская область, город Актау, микрорайон Толкын, дом 64		
Разработал		Жақсылық М.				Архитектурно-строительные решения	Стадия	Лист	Листов
ГИП		Хамитова И.					РП	5	9
						Разрез 1-1 M1:50, Разрез 2-2 M1:25	ТОО «APENSOL Engineering»		

Спецификация элементов крыльца

Марка поз.	Обозначение	Наименование	Кол-тво	Масса, ед.кг	Всего	Примечание
		Крыльцо				
С-1	ГОСТ 23279-2012	4С $\frac{10А400-200}{10А400-200}$ 145*115 $\frac{25}{25}$	1	11,04	11,04	
С-2	ГОСТ 23279-2012	4С $\frac{10А400-200}{10А400-200}$ 400*115 $\frac{25}{25}$	1	29,69	29,69	
С-3	ГОСТ 23279-2012	4С $\frac{10А400-200}{10А400-200}$ 145*115 $\frac{25}{25}$	1	11,04	11,04	
С-4	ГОСТ 23279-2012	4С $\frac{10А400-200}{10А400-200}$ 420*115 $\frac{25}{25}$	1	31,14	31,14	
С-5	ГОСТ 23279-2012	4С $\frac{10А400-200}{10А400-200}$ 100*115 $\frac{25}{25}$	4	7,95	31,80	
С-6	ГОСТ 23279-2012	4С $\frac{10А400-200}{10А400-200}$ 100*145 $\frac{25}{25}$	4	10,30	41,20	
С-7	ГОСТ 23279-2012	4С $\frac{10А400-200}{10А400-200}$ 395*100 $\frac{25}{25}$	4	26,94	107,76	
С-8	ГОСТ 23279-2012	4С $\frac{10А400-200}{10А400-200}$ 67*115 $\frac{25}{25}$	4	5,31	21,24	
С-9	ГОСТ 23279-2012	4С $\frac{10А400-200}{10А400-200}$ 67*145 $\frac{25}{25}$	4	6,88	27,52	
С-10	ГОСТ 23279-2012	4С $\frac{10А400-200}{10А400-200}$ 415*67 $\frac{25}{25}$	4	18,91	75,64	
С-11	ГОСТ 23279-2012	4С $\frac{10А400-200}{10А400-200}$ 35*115 $\frac{25}{25}$	2	2,71	5,42	
С-12	ГОСТ 23279-2012	4С $\frac{10А400-200}{10А400-200}$ 200*235 $\frac{25}{25}$	1	30,73	30,73	
С-13	ГОСТ 23279-2012	4С $\frac{10А400-200}{10А400-200}$ 235*88 $\frac{25}{25}$	2	13,75	27,50	
С-14	ГОСТ 23279-2012	4С $\frac{10А400-200}{10А400-200}$ 195*88 $\frac{25}{25}$	4	11,44	45,76	
С-15	ГОСТ 23279-2012	4С $\frac{10А400-200}{10А400-200}$ 235*40 $\frac{25}{25}$	2	7,31	14,62	
1	ГОСТ 34028-2016	Арматура Ф6 А240 L=300мм	205	0,066	13,53	шаг 300мм
		Бетон В15			3,60	$м^3$
		Бетонная подготовка В7,5 t=100мм			2,47	$м^3$
		Щебень проп. битумом t=100мм			3,07	$м^3$
		Керамогранитная плитка, шерохов. t=10мм			21,56	$м^2$
		Ограждение (нерж. сталь уличная)				
1	ГОСТ 9941-81	Поручень труба Ф45х6мм Lобщ=59,0п.м.	1	5,84	344,56	п.м./кг
2	ГОСТ 9941-81	Стойка труба Ф45х6мм L=850мм	16	4,964	79,43	п.м./кг
3	ГОСТ 9941-81	Стойка труба Ф45х6мм L=900мм	13	5,256	68,33	п.м./кг
4	ГОСТ 9941-81	Ригель труба Ф16х5мм Lобщ=28,00п.м.	1	0,80	22,40	п.м./кг

Примечание:
Гидроизоляция: обмазочно-битумная вертикальная 13,50 $м^2$.
Боковые поверхности бетона, соприкасающиеся с грунтом, обмазать горячим битумом БН-70/30 за 2 раза по грунтовке из 40% раствора битума в керосине.

Изм.	Кол.уч.	Лист	Nдок.	Подпись	Дата	Объект: №19 от 03/07/2026-09-АС		
						Ясли-сад «Айша» по адресу:Мангистауская область, город Актау, микрорайон Толкын, дом 64		
Разработал		Жақсылық М.				Архитектурно-строительные решения	Стадия	Лист	Листов
ГИП		Хамитова И.					РП	6	9
						Спецификация элементов крыльца	ТОО «APENSOL Engineering»		

Схема расположения тактильных элементов крыльца

M1:50

Согласно СП РК 3.06-101-2012* пункту 4.3.9.8

Для акцентирования внимания лиц с нарушениями функций зрения и слуха на необходимой информации рекомендуется активно использовать тактильные, световые указатели, табло и пиктограммы, а также контрастное цветовое решение элементов интерьера

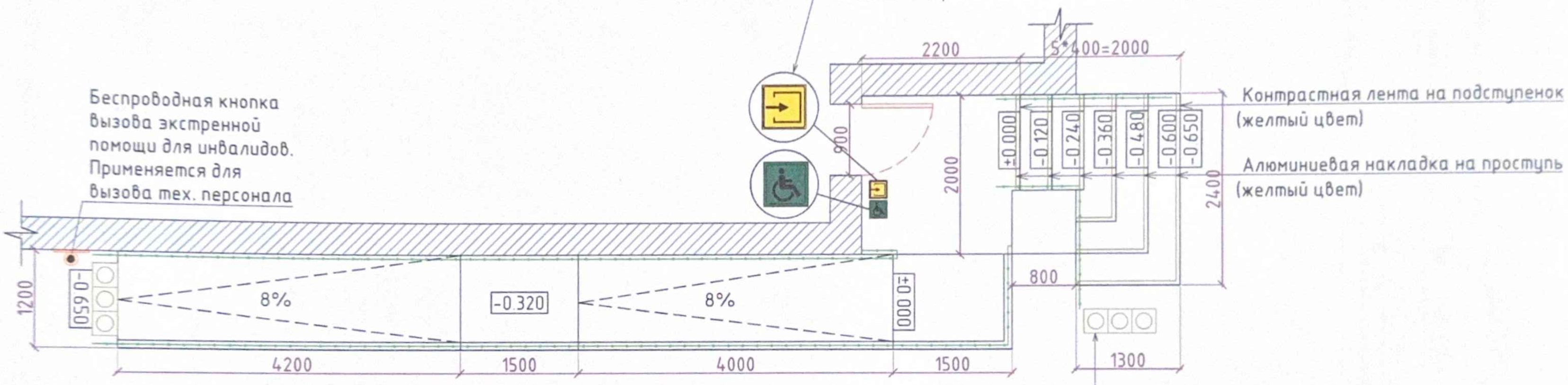

Тактильная плитка наземная уличная 300*300мм бетонная

Перед открытой лестницей за 0,6-0,8 м следует предусмотреть предупредительные тактильные полосы шириной от 0,3 м до 0,5 м

Согласно СП РК 3.06-101-2012* пункту 4.3.2.32

Тактильные средства, выполняющие предупредительную функцию на покрытии пешеходных путей на участке, следует размещать не менее чем за 0,6 м до объекта информации или начала опасного участка, изменения направления движения, входа и т.п

Согласно СП РК 3.06-101-2012* пункту 4.3.16.5

Условные обозначения

- Тактильная плитка бетонная (риф. конусообразный)
- Алюминиевый профиль с резиновой вставкой
- Тактильная табличка «Вход в помещение»
- Тактильная табличка «Доступность для инвалидов всех категорий»

Изм.	Кол.уч	Лист	Nдок.	Подпись	Дата	Объект: №19 от 03/07/2026-09-АС		
						Ясли-сад «Айша» по адресу:Мангистауская область, город Актау, микрорайон Толкын, дом 64		
Разработал		Жақсылық М.				Архитектурно-строительные решения	Стадия	Лист	Листов
ГИП		Хамитова И.					РП	7	9
						Схема расположения тактильных элементов крыльца M1:50	ТОО «APENSOL Engineering»		

Ведомость монтажных работ тактильных элементов

№	Наименование	Ед. изме-рения	Коли-чество	Примечание
	Крыльцо			
1	Алюминиевая накладка на проступь (желтый цвет) L=3000мм	шт.	4	
3	Контрастная лента на подступенок (желтый цвет) L=12300мм	шт.	1	
4	Беспроводная кнопка вызова экстренной помощи для инвалидов	комплект.	1	
5	Тактильная плитка бетонная (риф. конусообразный) 300*300мм	шт.	6	
6	Тактильные пиктограмма с текстом Брайля ВХОД: акрил 200х200мм	шт.	1	
10	Тактильные пиктограмма с текстом доступность для инвалидов всех категорий: акрил 150х150мм	шт.	1	

Изм.	Кол.уч.	Лист	Nдок.	Подпись	Дата
Разработал		Жақсылық М.			
ГИП		Хамитова И.			

Объект: №19 от 03/07/2026-09-АС

Ясли-сад «Айша»
по адресу:Мангистауская область, город Актау,
микрорайон Толкын, дом 64

Архитектурно-строительные решения

Стадия	Лист	Листов
РП	8	9

Ведомость монтажных работ тактильных элементов

ТОО «APENSOL Engineering»

План стоянки автомобилей, управляемых инвалидами
М1:50

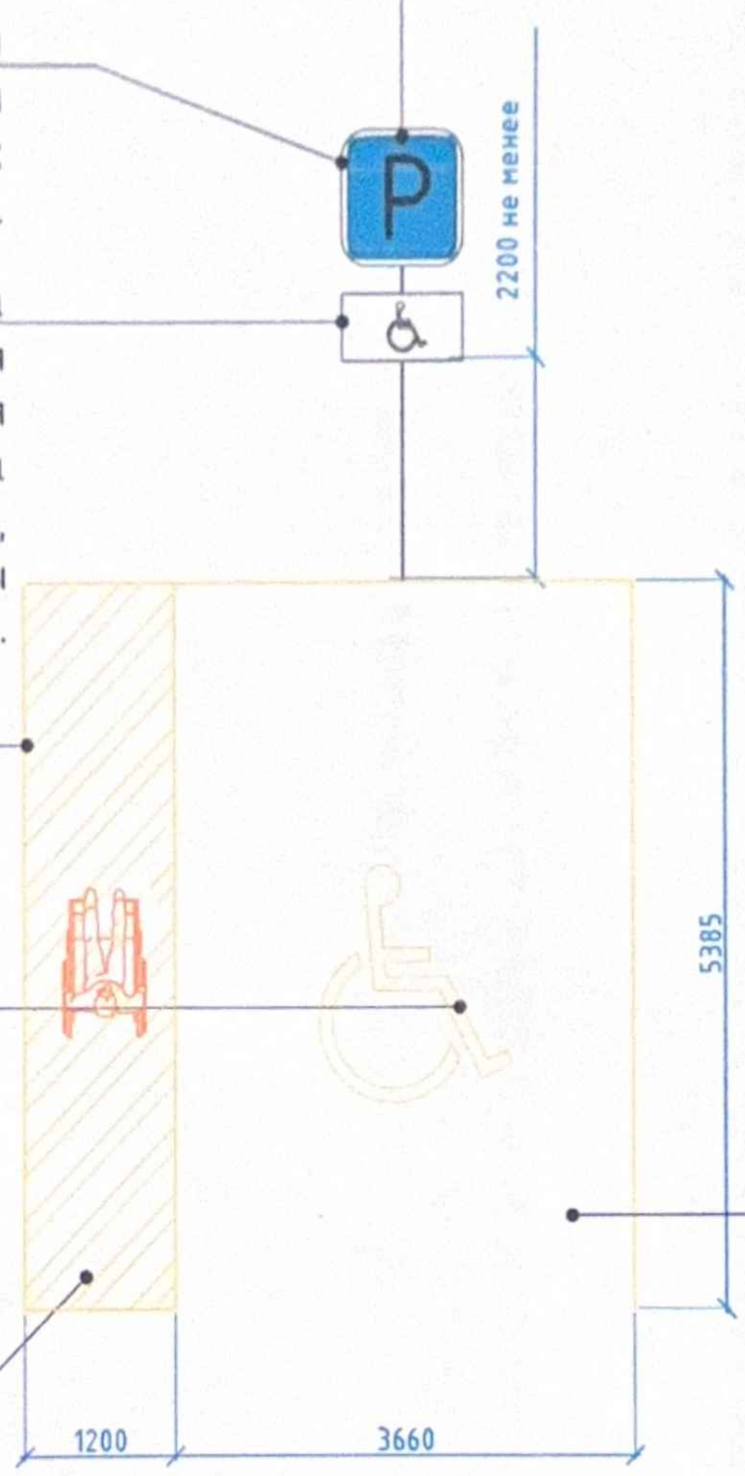

Международные символы доступности

Знак 5.15 «Место стоянки» должен применяться для обозначения площадок, специально отведенных для стоянки транспортных средств.

Табличка 7.17 «Инвалиды» должна применяться со знаком 5.15 для указания, что стояночная площадка (или ее часть) отведена для стоянки транспортных средств, на которых установлены опознавательные знаки Инвалид».

Согласно СП РК 3.06-101-2012* пункту 4.3.1.6
Разметка парковочного места, предназначенное для транспортных средств опознавательными знаками «Инвалид»

Согласно СП РК 3.06-101-2012* пункту 4.3.1.9
Все парковочные места, предназначенные для транспортных средств с опознавательными знаками «Инвалид», должны отмечаться международными символами доступности.

Автопарковочные места для инвалидов
Согласно СП РК 3.06-101-2012* Приложению Г, Рисунок Г.1

Зоны посадки пассажиров

Схема расположения автопарковки

Условные обозначения

Место расположения парковки
Граница садика

Ведомость монтажных работ стоянки автомобилей, управляемых инвалидами

№	Наименование	Ед. изме-рения	Коли-чество	Примечание
Монтажные работы				
1	Знак 5.15 «Место стоянки»	шт.	1	
2	Табличка 7.17 «Инвалиды»	шт.	1	
3	Зарисовка символа парковочного места для инвалидов	м.кв.	4,00	
4	Зарисовка зоны посадки пассажиров	м.кв.	7,00	

Изм.	Кол.уч.	Лист	Nдок.	Подпись	Дата				
						Объект: №19 от 03/07/2026-09-АС			
						Ясли-сад «Айша» по адресу:Мангистауская область, город Актау, микрорайон Толкын, дом 64			
Разработал		Жақсылық М.				Архитектурно-строительные решения	Стадия	Лист	Листов
ГИП		Хамитова И.					РП	9	9
						План стоянки автомобилей, управляемых инвалидами М1:50	ТОО «APENSOL Engineering»		

ОБЩИЕ СВЕДЕНИЯ О ДОСТУПНОСТИ ОБЪЕКТА СОЦИАЛЬНОЙ ИНФРАСТРУКТУРЫ ДЛЯ МАЛОМОБИЛЬНЫХ ГРУПП НАСЕЛЕНИЯ

Наименование и ведомственная принадлежность (форма собственности) объекта:
объекта: Ясли-сад «Айша»
по адресу: Мангистауская область, город Актау, микрорайон Толкын, дом 64.

Разработка раздела «Общие сведения о доступности объекта социальной инфраструктуры», предназначенного для информирования заказчика о текущих характеристиках объекта или о планируемом состоянии после завершения строительно-монтажных работ согласно нормативным требованиям

Крыльцо
М1:50

Согласно СП РК 3.06-101-2012* пункту 4.3.2.28 соответствует
Высота подъемов ступеней (подступенек) наружных лестниц - должна быть не более 0,12 м
Согласно СП РК 3.06-101-2012* пункту 4.3.2.28 соответствует
Ширина лестничных маршей открытых лестниц должна быть не менее 1,35 м.
Ширина проступей должна быть для наружных лестниц не менее 0,4 м
Согласно СП РК 3.06-101-2012* пункту 4.3.2.29 соответствует
Ребро ступени должно иметь закругление радиусом не более 0,05 м.
Согласно СП РК 3.06-101-2012* пункту 4.3.2.31 соответствует
Марш открытой лестницы не должен быть менее трех ступеней и не должен превышать 12 ступеней. Недопустимо применение одиночных ступеней, которые должны заменяться пандусами.

Согласно СП РК 3.06-101-2012* пункту 4.3.9.8 соответствует
Для акцентирования внимания лиц с нарушениями функций зрения и слуха на необходимой информации рекомендуется активно использовать тактильные, световые указатели, табло и пиктограммы, а также контрастное цветовое решение элементов интерьера

Согласно СП РК 3.06-101-2012* пункту 4.3.2.43 соответствует
Диаметр зоны для самостоятельного разворота на 90 - 180° инвалида на кресло-коляске следует принимать не менее 1,5-1,7м
Согласно СП РК 3.06-101-2012* пункту 4.3.2.13 соответствует
Глубина пространства для маневрирования кресло-коляски перед дверью при открывании "от себя" должна быть не менее 1,2м, а при открывании "к себе" - не менее 1,5м при ширине не менее 1,5м
Согласно СП РК 3.06-101-2012* пункту 4.3.2.2 соответствует
Размеры входной площадки с пандусом должны быть не менее 2,2 м × 2,2 м.

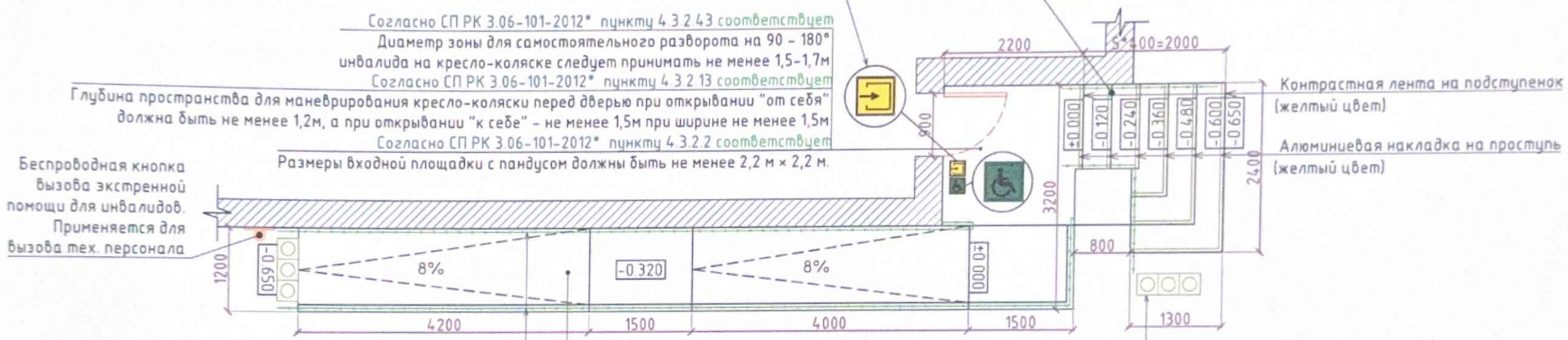

Согласно СП РК 3.06-101-2012* пункту 4.3.2.37 соответствует
Поручни и перила должны выдерживать горизонтальную и вертикальную силу не менее 1,3 кН.
Согласно СП РК 3.06-101-2012* 4.3.2.35 соответствует
Поручни опорных устройств рекомендуется делать, как правило, округлого сечения диаметром от 0,035м до 0,045м.
Согласно СП РК 3.06-101-2012* пункту 4.3.2.25 соответствует
Вдоль обеих сторон всех лестниц и пандусов, а также у всех перепадов высот более 0,45 м необходимо устанавливать ограждения с поручнями.

Согласно СП РК 3.06-101-2012* пункту 4.3.2.22 соответствует
Ширина пандусов должна быть не менее 1,2 м.
Согласно СП РК 3.06-101-2012* пункту 4.3.2.30 соответствует
Продольный уклон пандуса не должен превышать 5%, (1:20). В исключительных случаях в затесненных местах максимальная высота подъема (марша) не должна превышать 0,8м при уклоне не более 8% (1:12)
Согласно СП РК 3.06-101-2012* пункту 4.3.2.24 соответствует
бортики высотой не менее 0,05 м по продольным краям маршей пандусов, а также вдоль кромки горизонтальных поверхностей при перепаде высот более 0,45 м для предотвращения соскальзывания трости или ноги.

Тактильная плитка наземная уличная 300*300мм бетонная
Перед открытой лестницей за 0,6-0,8 м следует предусмотреть предупредительные тактильные полосы шириной от 0,3 м до 0,5 м
Согласно СП РК 3.06-101-2012* пункту 4.3.2.32 соответствует
Тактильные средства, выполняющие предупредительную функцию на покрытии пешеходных путей на участке, следует размещать не менее чем за 0,6 м до объекта информации или начала опасного участка, изменения направления движения, входа и т.п
Согласно СП РК 3.06-101-2012* пункту 4.3.16.5 соответствует

1. ВХОДНАЯ ГРУППА

№ помещения по плану БТИ	Наименование элементов объекта	Пункт в СП РК 3.06-101-2012	Категория инвалидов, для которых установлен норматив	Норматив доступности, установленный для инвалидов, в единицах измерения	Фактическая величина, наличие	Рекомендуемые мероприятия по адаптации при несоответствии нормативу установка создание, ремонт, замена или реконструкция
1	2	3	4	5	6	7
	Крыльцо и входная площадка					
	Габариты входной площадки с пандусом: ширина*глубина Глубина пространства перед дверью: ширина*глубина - при открывании «от себя» - при открывании «к себе»	п.4.3.2.2 п.4.3.2.13	К	Не менее 220х220см Не менее 120х150см Не менее 150х150см	320х220см	
	Противоскользящее покрытие	п.4.3.1.10	К, О, С	Наличие	Соответ.	
	Навес		К, О	Наличие	Есть	
	Ширина входного дверного проема в свету -однопольная -двупольная -Высота порога	п.4.3.2.4 п.4.3.2.7 п.4.3.2.5	К, О	Не менее 90см Одна рабочая створка не менее 90см Не более 1,4см	90см 3см	Рекомендуется перекатный пандус
	Указатели специальных входов в здание	п.4.3.3.2	К, О, С	Наличие	Соответ.	
	Высота бортика при перепаде высот 0,45м	п.4.3.2.24	К, О, С	Не менее 5см	Не требуется	
	Лестница наружная					
	Противоскользящее покрытие	п.4.3.1.10	О, С, Г	Наличие	Соответ.	
	Разворотные площадки: ширина*глубина - внизу в местах примыкания горизонтальных путей к лестнице - промежуточная с поворотом направления движения на 90 градусов - необходимое для U-образного разворота кресла-коляски на 180 градусов	Приложение Б Рисунок В.1	К	ø180см Не менее 140х140см Не менее 150х170см	Соответ.	
	Высота бортика по краям ступеней, не примыкающих к стенам	п.4.3.2.29	К, О, С	Не менее 2см	Не требуется	

	-Число ступеней марша открытой лестницы -Ширина лестничного марша -ширина проступей -высота подступенек	п.4.3.2.28	О	3-12 ступеней Не менее 135см Не менее 40см Не более 12см	5 240см 40см 12см	
	Поручни с двух сторон: - высота поручня *одноуровневый *двухуровневый - дополнительный поручень для детей до 10лет в учреждениях с наличием соответствующего контингента - нетравмирующие завершения поручня *горизонтальный закругленный вылет *закругление одноуровневого поручня *закругление двухуровневого поручня	п.4.3.2.25 п.4.3.2.25 п.4.3.2.36	О, С О, С О, С	90см 70-90см 50см 30см 4,5см 20см	90см 70-90см 50см 30см	
Пандус наружный						
	Ширина пандуса	п.4.3.2.22	К, О, С	не менее 120см (90-100см между поручнями)	120см, 120см	
	Длина марша пандуса	п.4.3.2.21	К, О	не более 800-900см	400см, 420см	
	Уклон - в исключительных случаях	п.4.3.2.30	К	H/L -не более $\frac{1}{20}$ (5%) $\frac{1}{12}$ (8%)	8%, 8%	
	Высота одного подъема (высота пандуса от нижней до верхней точки)	п.4.3.2.31	К	Не более 80см	32см, 33см	
	Разворотные площадки: ширина*глубина - в начале и в конце - промежуточная с поворотом направления движения на 90 градусов - необходимое для U-образного разворота кресла-коляски на 180 градусов	п.4.3.2.21 Приложение Б Рисунок Б.1	К	Не менее 120х150см Не менее 140х140см Не менее 150х170см	120х150см	
	Поручни с двух сторон - на высоте двухуровневый - горизонтальный закругленный вылет вверху и внизу с нетравмирующим окончанием	п.4.3.2.25 п.4.3.2.36	К, О К, О	70-90см Не менее 30см	70-90см 30см	
	Противоскользящее покрытие	п.4.3.1.10	К, О	Наличие	Соответ.	
	Высота бортика пандуса	п.4.3.2.24	К, О, С	Не менее 5см	5см	

	Подъемник					
	Наружный подъемник: Вертикальный (В), наклонный (Н)	п.4.3.2.20 п.4.3.16.10	К, О	Наличие	-	
	Тамбур					
	Габариты тамбура: (ширина*глубина): -при реконструкции -при прямом движении и одностороннем открывании дверей	п.4.3.2.15, п.4.3.2.16	К, О, С, Г	200х150см или 200х180см 150х230см	-	
	Ширина дверного проема в свету: -однопольная -двупольная -Высота порога	п.4.3.2.4 п.4.3.2.7 п.4.3.2.5	К, О	Не менее 90см одна рабочая створка не менее 90см Не более 1,4см	-	
	При наличии контрольно-пропускных устройств и турникеты, их ширина в свету	п.4.3.2.9 Приложение Н Рисунок Н.1	К, О	Не менее 120см Не менее 85см	-	

2. ПУТИ ДВИЖЕНИЯ на объекте (для доступа в зону оказания услуги)

№ помещения по плану БТИ	Наименование элементов объекта	Пункт в СП РК 3.06-101-2012	Категория инвалидов, для которых установлен норматив	Норматив доступности, установленный для инвалидов, в единицах измерения	Фактическая величина, наличие	Рекомендуемые мероприятия по адаптации при несоответствии нормативу установка создание, ремонт, замена или реконструкция
1	2	3	4	5	6	7
	Коридоры/холлы					
	Ширина коридора - при одностороннем движении - при двустороннем движении	п.4.3.2.38	К	Не менее 150см Не менее 180см	-	
	Зона для кресла-коляски для разворота	п.4.3.2.43	К	Не менее Ø150-Ø170см	-	
	При ширине коридора менее 150см ниши в коридорах для колясочников (ширина*глубина) Не реже, чем через 25м, Не менее 1 места на этаж		К	Не менее 40х140см Не менее 60х90см	-	
	Навесное оборудование в зоне движения -при ширине менее 10см -при ширине 10-30см	Приложение Д Рисунок Д.1	С	При любой высоте Не более 58см	-	
	Рельефные тактильные обозначения путей движения	п.4.3.2.3	С	Не менее 30см	-	
	Лестница №1 (в зону оказания услуги)					
	Противоскользящее покрытие		О, С, Г	Наличие	-	
	Рельефная (тактильная) полоса перед маршем вверху и внизу (ширина)	п.4.3.16.5	С	За 60см до и после марша	-	
	Контрастная окраска перед первой и на последней ступени	п.4.3.2.19	С	Наличие	-	
	Поручни с двух сторон - высота поручня *одноуроневый *двухуровневый	п.4.3.2.25	О, С	90см 70-90см		
	- дополнительный поручень для детей до 10лет в учреждениях с наличием соответствующего контингента	п.4.3.2.25	О, С			
	- нетравмирующие завершения поручня *горизонтальный закругленный вылет *закругление одноуровневого поручня *закругление двухуровневого поручня	п.4.3.2.36	О, С	30см 4,5см 20см		

	Лифт пассажирский к зоне оказания услуги					
	Внутренний размер лифта габариты (глубина*ширина) - без сопровождающего - с сопровождающим - площадка перед лифтом - ширина дверного проема - поручни (высота)	п.4.3.4.1 п.4.3.4.5 Приложение Л Рисунок Л.1	К, О, С	Не менее 140х120см Не менее 205х130см 90х120см Не менее 90см 80-90см	-	
	Визуальное и голосовое сопровождение о движении лифта	п.4.3.4.4	С, Г	Наличие	-	
	Знак доступности лифта	п.4.3.3.2	К, О, С, Г	Наличие	-	
	Пандус внутренний к лестнице №					
	Ширина пандуса	п.4.3.2.22	К, О, С	не менее 120см (90-100см между поручнями)	-	
	Длина марша пандуса	п.4.3.2.21	К, О	800-900см	-	
	Уклон - в исключительных случаях	п.4.3.2.30	К	H/L -не более $\frac{1}{20}$ (5%) $\frac{1}{12}$ (8%)	-	
	Высота одного подъема (высота пандуса от нижней до верхней точки)	п.4.3.2.31	К	Не более 80см	-	
	Разворотные площадки ширина*глубина - в начале и в конце - промежуточная с поворотом направления движения на 90 градусов - необходимое для U-образного разворота кресла-коляски на 180 градусов	п.4.3.2.21 Приложение Б Рисунок Б.1	К	Не менее 120х150см Не менее 140х140см Не менее 150х170см	-	
	Поручни с двух сторон - на высоте двухуровневый - горизонтальный закругленный вылет вверху и внизу с нетравмирующим окончанием	п.4.3.2.25 п.4.3.2.36	К, О К, О	70-90см Не менее 30см	-	
	Противосользящее покрытие	п.4.3.1.10	К, О	Наличие	-	
	Пандус переносной		К	Наличие	-	
	Лестничное индивидуальное подъемное устройство при отсутствии лифта: С платформой С сиденьем Подвесное Мобильное		К, О	Наличие	-	

3 ЗОНА ОКАЗАНИЯ УСЛУГИ (в зависимости от вида деятельности)

№ помещения по плану БТИ	Наименование элементов объекта	Пункт в СП РК 3.06-101-2012	Категория инвалидов, для которых установлен норматив	Норматив доступности, установленный для инвалидов, в единицах измерения	Фактическая величина, наличие	Рекомендуемые мероприятия по адаптации при несоответствии нормативу установка создание, ремонт, замена или реконструкция
1	2	3	4	5	6	7
	Коридоры/холлы					
	Высота рабочей поверхности - Регистратуры, справочной, КПП, операционной и кассовой стойки, стойки витрин - При ширине не менее 48см для письменных столов	Приложение Н Рисунок Н.4 Рисунок Н.5	К	Не более 80см	-	
	Габариты зоны обслуживания ширина*глубина Для разворота на 45°	Приложение А Рисунок А.1	К	Не менее 90х125см Не менее 135см	-	
	Обслуживание в зале/кабинете №					
	Ширина дверного проема в свету -однопольная -двупольная -Высота порога	п.4.3.2.4 п.4.3.2.7 п.4.3.2.5	К, О	Не менее 90см одна рабочая створка не менее 90см Не более 1,4см	-	
	Габариты зоны сиденья ориентировочно около столов, прилавков и других мест обслуживания, у настенных приборов, аппаратов и устройств	п.4.3.2.44	О	90х150см	-	
	Зона для кресла-коляски для разворота	п.4.3.2.43	К	Не менее Ø150-Ø170см	-	
	Стол с высотой рабочей поверхности -при фронтальном доступе -при боковом доступе	Приложение Б Рисунок Б.1	К	40-120см 25-130см	-	
	Обслуживание с перемещением по маршруту №					
	Ширина прохода в помещении с оборудованием и мебелью	п.4.3.2.39	К, О	120см	-	
	Подходы к различному оборудованию и мебели -при повороте кресла-коляски на 90°	п.4.3.2.42	К	90см 120см	-	

4. САНИТАРНО-БЫТОВЫЕ ПОМЕЩЕНИЯ

№ помещения по плану БТИ	Наименование элементов объекта	Пункт в СП РК 3.06-101-2012	Категория инвалидов, для которых установлен норматив	Норматив доступности, установленный для инвалидов, в единицах измерения	Фактическая величина, наличие	Рекомендуемые мероприятия по адаптации при несоответствии нормативу установка создание, ремонт, замена или реконструкция
1	2	3	4	5	6	7
	Санузел					
	Знак доступности помещение	п.4.3.3.2	К, О, С, Г	Наличие	-	
	Ширина дверного проема	п.4.3.3.16	К	Не менее 120см	-	
	Горизонтальные или вертикальные поручни дверей	п.4.3.3.16	К, О, С	Наличие	-	
	Тактильная направляющая полоса к санузлу, ощутимая ногой или тростью (ширина)		С	ширина 30см	-	
	Габариты универсальная кабина санузла (ширина*глубина)	п.4.3.3.12	К, О	165х200см	-	
	Габариты душевых кабин (глубина*ширина) -кабины закрытых душевых -кабины открытых со сквозным проходом, полудушей -туалетные кабины -скамьи в гардеробных -шкафы в гардеробных для уличной одежды	п.4.3.3.15	К, О	180х200см 120х90см 165х200см 60х80см 40х50см	-	
	Раковина					
	Зона у раковины для кресло-коляски (минимальная глубина*ширина)	п.4.3.3.20	К	75х120см, из которых 48см может быть под умывальником	-	
	Высота раковины		К	верхний край 80-85см	-	

	Опорные поручни около раковина м.б. откидывающийся (высота)	Приложение М Рисунок М.1	К	82см	-	
	Опорные поручни около унитаза м.б. откидывающийся (высота)	Приложение М Рисунок М.1	К	75см	-	
	Зона для кресло-коляски рядом с унитазом (ширина*глубина)	п.4.3.3.12	К	не менее 80х100см	-	
	Крючки для одежды и костылей	п.4.3.3.12	К, О, С, Г	Не менее 120см Не выше 130см	-	
	Кнопка экстренной помощи	п.4.3.3.23	К, О, С	на высоте 40-60см, от края унитаза 15-30см	-	
	Высота унитаза от пола до верха сидения	Приложение М Рисунок М.1	К, О	45-48см	-	
	Нескользкое покрытие пола	п.4.3.3.1	О, С	Наличие	-	
	Санитарные приборы контрастные по цвету и тону, на высоте (открывающиеся части)	п.4.3.3.19	К, О, С	100-120см	-	
	Высота до верхнего края чаши писсуара	Приложение М Рисунок М.3	К, О	не более 40см	-	
	Перед писсуаром свободное пространство	п.4.3.3.21	К	75-120см	-	
	Поручни с двух сторон		К, О	на высоте 100-150см до стены не менее 12см	-	

5. СРЕДСТВА ИНФОРМАЦИИ И ТЕЛЕКОММУНИКАЦИИ на объекте

№ помещения по плану БТИ	Наименование элементов объекта	Пункт в СП РК 3.06-101-2012	Категория инвалидов, для которых установлен норматив	Норматив доступности, установленный для инвалидов, в единицах измерения	Фактическая величина, наличие	Рекомендуемые мероприятия по адаптации при несоответствии нормативу установка создание, ремонт, замена или реконструкция
1	2	3	4	5	6	7
	Визуальные средства информации о предоставлении услуги					
	Указатели, информационный материал -высота прописных букв на указателях с нижней кромкой указателя более 2м от пола, -контрасность с фоном	4.3.16.21 4.3.16.24	К С С	Наличие не менее 7,5см Наличие	-	
	Опознавательные таблички, номера кабинетов	п.4.3.2.45	С	Высота 1,4-1,6м со стороны дверной ручки	-	
	Информационная мнемосхема при входе с правой стороны -на высоте Сенсорная навигационная панель	п.4.3.6.3 п.4.3.3.2	К, С, Г	3-5м 120-160см Наличие	-	
	Световые текстовые табло для вывода оперативной информации (в случае необходимости)	п.4.3.9.8	С, Г	Наличие	-	
	Яркая контрастная маркировка на прозрачных полотнах дверей - на высоте - размер(высота*ширина)	п.4.3.2.11	С	120-150см 10-20см	-	
	Тактильные средства информации					
	Тактильные средства информации о предоставлении услуги -высота размещения полос ориентации на стене, -маркировка кабинетов приема со стороны ручки *на стене рядом с кабинетом, в т.ч. санитарно-бытовых помещений *на кнопках управления лифта, *на поручнях лестниц тактильные указатели со знаками шрифта Брайля или рельефами	п.4.3.16.20	С	90-160см (рек. 120-160см) Наличие 100-110см Наличие Наличие	-	
	Акустические средства					
	Приборы с усилителем звука Информационный знак наличии акустического средства	п.4.3.14.7	С, Г	Не менее 1шт. Наличие	-	
	Звуковой маяк у входа в мед. учреждение	п.4.3.6.11	Г	Наличие	-	

6. ТЕРРИТОРИЯ ОБЪЕКТА (П.5)

№ помещения по плану БТИ	Наименование элементов объекта	Пункт в СП РК 3.06-101-2012	Категория инвалидов, для которых установлен норматив	Норматив доступности, установленный для инвалидов, в единицах измерения	Фактическая величина, наличие	Рекомендуемые мероприятия по адаптации при несоответствии нормативу: установка создание, ремонт, замена или реконструкция
1	2	3	4	5	6	7
	Отведенная территория объекта					
	Вход на территорию - ширина прохода, калитки, проема в ограждении		К К, О, С	Не менее 90см	100см	
	Знак доступности учреждения	п.4.3.3.2	К, О, С, Г	Наличие	Соответ.	
	Автостоянка посетителей					
	Расстояние до входа -в общественное здание; -в жилое здание	п. 4.3.15	К, О	Не далее 50м Не далее 100м	5м	
	Доля машиномест для инвалидов при следующем числе мест: -100 мест -101-200 мест -меньше 25 мест	п. 4.3.16	К, О	4 места на первые 100 мест (то есть 1:25) 2 места со следующими 100 мест (1:50) 1 место	1 место	
	Размер автоместа со специальным знаком	п. 4.3.16	К	Не менее 366*538см	366х538см	
	С пешеходным проходом: - одно парковочное место - смежные два парковочных места	п. 4.3.19	К	Ширина 120см Ширина 150см	120см	

Путь к главному входу в здание						
	Ширина полосы одностороннего движения Ширина полосы двустороннего движения -При сложившейся застройки	п.4.3.1.13	К, О	Не менее 100см Не менее 200см Не менее 120см	-	
	При наличии препятствий на пути движения	п.4.3.1.15	С	Тактильные предупреждени вокруг препятствия не менее 60см	-	
	Указатели направления движения	п.4.3.6.3	К, О, С	Наличие	-	
	Бордюрные пандусы на пешеходных переходах, ширина	п.4.3.1.20	К, О	Не менее 150см	-	
	Место отдыха на пути движения (вне его габаритов)	п.4.3.1.21	К, О	Не менее чем через 100-150м	-	
Открытая лестница						
	Площадка в месте примыкания пути движения к открытой лестнице или пандусу	Приложение Б Рисунок В.1	К	ø180см	-	
	Противоскользящее покрытие	п.4.3.1.10	О, С, Г	Наличие	-	
	Рельефная (тактильная полоса перед маршем вверху и внизу (ширина)	п.4.3.2.32	С	За 60-80см до и после марша 30-50см	-	
	Контрастная окраска первой и последней ступени	п.4.3.2.19	С	Наличие	-	
	Поручни с двух сторон: - высота поручня: *одноуроневый *двухуровневый - нетравмирующие завершения поручня: *горизонтальный закругленный вылет *закругление одноуровневого поручня *закругление двухуровневого поручня	п.4.3.2.25 п.4.3.2.36	О, С О, С	90см 70-90см 30см 4,5см 20см	-	

7. ВЫВОДЫ

№	Наименование элементов объекта	Категория инвалидов			
		К	О	С	Г
1	Входная группа	д	д	д	д
2	Пути движения	-	-	-	-
3	Зона обслуживания	-	-	-	-
4	Санитарно-бытовые помещения	-	-	-	-
5	Средства информации и телекоммуникация	-	-	-	-
6	Территория объекта	д	д	д	д

7.2 Заключение о доступности объекта для инвалидов (нужное отметить зноком «Х»)

№	Наименование элементов объекта	Категория инвалидов			
		К	О	С	Г
1	Объект полностью доступен	х	х	х	х
2	Объект частично доступен				
3	Объект не доступен				

Члены рабочей группы по обследованию объекта

_____

_____

СВОДНАЯ ИНФОРМАЦИОННАЯ ВЕДОМОСТЬ
о доступности для инвалидов объектов социальной инфраструктуры

(наименование населенного пункта)
по состоянию на «___» _____ 202___ г.

I. РЕЕСТР ОБЪЕКТОВ СОЦИАЛЬНОЙ ИНФРАСТРУКТУРЫ ДОСТУПНЫХ ДЛЯ ИНВАЛИДОВ

П/П	Полное юридическое наименование объекта	Адрес объекта	Категория инвалидов							
			Инвалиды, передвигающиеся на кресло-коляске		Инвалиды с поражениями опорно-двигательного аппарата		Инвалиды по зрению (слабовидящие)		Инвалиды по слуху (глухие и глухонемые)	
			Объект полностью доступен	Объект частично доступен	Объект полностью доступен	Объект частично доступен	Объект полностью доступен	Объект частично доступен	Объект полностью доступен	Объект частично доступен
1	2	3	4	5	6	7	8	9	10	11
I. Исполнительные и представительные органы власти										
II. Учреждения и организации здравоохранения										
III. Учреждения и организация социальной защиты населения										
IV. Учреждения и организация образования										
V. Учреждения и организация культуры										
VI. Учреждения и организация физической культуры и спорта										

VII. Организации, предоставляющие транспортные услуги (аэропорты, железнодорожные вокзалы, автовокзалы, билетные кассы)										
VIII. Прочие учреждения и организации										

II. РЕЕСТР ОБЪЕКТОВ, ПОДЛЕЖАЩИХ АДАПТАЦИИ

П/П	Полное юридическое наименование объекта	Адрес объекта	Мероприятия по адаптации объекта					
			Входная группа	Пути передвижения	Зона оказания услуг	Санитарно-бытовые помещения	Средства информации и телекомуникации	Территория объекта
1	2	3	4	5	6	7	8	9
I. Исполнительные и представительные органы власти								
II. Учреждения и организации здравоохранения								
III. Учреждения и организация социальной защиты населения								
IV. Учреждения и организация образования								
V. Учреждения и организация культуры								
VI. Учреждения и организация физической культуры и спорта								
VII. Организации, предоставляющие транспортные услуги (аэропорты, железнодорожные вокзалы, автовокзалы, билетные кассы)								
VIII. Прочие учреждения и организации								

РЕКОМЕНДУЕМЫЕ ФОРМЫ ОТЧЕТОВ

Таблица №1

Наименование города (района)	Общее количество объектов социальной инфраструктуры	Количество объектов, подлежащих (паспортизации) (инвертаризации) в текущем году								
		Всего	в том числе учреждения и организации							
			государственного управления	здравохранения	социальной защиты населения	образования	культуры	физической культуры и спорта	транспортного обслуживания	Прочие

Таблица №2

Наименование города (района)	Количество объектов, на которых проведена паспортизации (инвертаризации) на отчетную дату									Кол-во объектов, подлежащих адаптации
	Всего	в том числе учреждения и организации:								
		государственного управления	здравохранения	социальной защиты населения	образования	культуры	физической культуры и спорта	транспортного обслуживания	Прочие	

№	Результаты инвентаризации (паспортизации)	Всего	в том числе для			
			инвалидов, передвигающихся на кресло-коляске	инвалидов с нарушениями опорно-двигательного аппарата	инвалиды по зрению (слабовидящие)	инвалиды по слуху (глухие и глухонемые)
1	кол-во доступных объектов					
2	кол-во частично доступных					
3	кол-во недоступных объектов					

Сведение о стоимости комплекса мероприятий по адаптации объектов в социальной инфраструктуры в целях обеспечения их доступности инвалидам

по городу (району) _____ _____ области по состоянию на «___» _____ 202___ года

№	Наименование работ *	Входная группа		Пути движения		Зона обслуживания		Санитарно-бытовые помещения		Средства информации и телекоммуникации		Территория объекта		Всего	
		кол-во объектов	сумма тыс. тенге	кол-во объектов	сумма тыс. тенге	кол-во объектов	сумма тыс. тенге	кол-во объектов	сумма тыс. тенге	кол-во объектов	сумма тыс. тенге	кол-во объектов	сумма тыс. тенге	кол-во объектов	сумма тыс. тенге

Примечание: в наименовании работ можно указать, например, демонтажные работы, реконструкция, монтаж, установка, переоборудование и др.

Таблица №4